Iktató szám: Sz-308/2012.

Budapest Főváros IX. Kerület
Ferencváros Önkormányzata

ELŐTERJESZTÉS

A Városfejlesztési, Városgazdálkodási és Környezetvédelmi Bizottság
2012. május 16-i ülésére

Tárgy: Használtolaj-gyűjtő konténer kihelyezése a Napfény utcában

Előterjesztő: Martos Dániel bizottsági elnök

Készítette: Vince Attiláné, Polgármesteri és Jegyzői Kabinet

Előzetesen tárgyalja:

Az előterjesztés a jogszabályi rendelkezéseknek megfelel: dr. Váczi Katinka s.k.

Az előterjesztéssel kapcsolatos törvényességi észrevétel:

A döntéshez egyszerű [X]
minősített [ ] többség szükséges.

Az előterjesztés a kifüggesztési helyszínen közzétehető:

igen [X]
nem [ ]

Az előterjesztést nyílt ülésen kell tárgyalni. [X]

Az előterjesztést zárt ülésen kell tárgyalni. [ ]

Az előterjesztés zárt ülésen tárgyalható. [ ]

Tisztelt Bizottság!

Budapest Főváros IX. ker. Ferencváros Önkormányzata Városfejlesztési, Városüzemeltetési és Környezetvédelmi Bizottsága a VVKB 92/2012. (III.21.) sz. határozatában döntött a 2012-es évi veszélyeshulladék-gyűjtésekről, melynek pénzügyi fedezetét a 3205-ös környezetvédelmi sor biztosítja.
A gyűjtések során egyre nagyobb mennyiségben ad le a lakosság használt sütőzsiradékot.
Az ATEV Zrt. levélben fordult hozzánk, melyben ingyenes kihelyezést és rendszeres ürítést vállalnak használt sütőzsiradék begyűjtésére. A gyűjtőkonténer műszaki leírását az 1. sz. melléklet tartalmazza.
A Napfény utcai szelektív hulladékgyűjtő szigeten próba jelleggel kihelyeznénk egy konténert. Amennyiben a lakosság körében elterjed a használata és további konténereket tudunk kihelyezni, úgy jelentősen tudjuk csökkenteni a veszélyeshulladék-gyűjtés költségeit.

Kérem a T. Bizottságot, hogy a határozati javaslatot elfogadni szíveskedjen.

Budapest, 2012. május 8.

Martos Dániel s.k.
elnök

<u>Határozati javaslat:</u>

Budapest IX. Kerület Ferencváros Önkormányzata Képviselő-testületének Városfejlesztési, Városgazdálkodási és Környezetvédelmi Bizottsága úgy dönt, hogy az Sz-……/2012. számú előterjesztés műszaki paraméterei alapján a Napfény utcai szelektív hulladékgyűjtő szigetre kihelyez egy használt sütőzsiradék gyűjtésére alkalmas konténert és felkéri a polgármestert, hogy a kihelyezésre és rendszeres ürítésre vonatkozóan az ATEV Zrt.-vel a szerződés megkötéséről gondoskodjon.

Határidő: 2012. június 30.
Felelős: dr. Bácskai János polgármester

1. sz. Melléklet

Tartalomjegyzék:

1. A konténer rendeltetése
2. Műszaki adatok
3. A konténer szerkezete
4. Használati utasítás
5. Műszaki rajz
6. Képek

1. A konténer rendeltetése:

A háztartásokban talán legnagyobb mennyiségben keletkező (különleges kezelést igénylő) hulladék a sütőolaj. A túlhevült, sütéshez-főzéshez már nem használható növényi eredetű olaj a fáradt olajhoz hasonlóan azért veszélyes, mert az élő szervezeteket elzárja az oxigéntől, illetve a túlhevítés következtében rákkeltő anyagok keletkeznek benne. Emiatt összegyűjtése és tovább kezelése környezetvédelmi és egészségügyi érdek egyszerre.
Az olajgyűjtő konténer elsősorban használt sütő olajjal töltött polietilén (PET) palackok gyűjtésére, tárolására és szállítására használható. A konténer elhelyezhető közétkeztetést ellátó szervezeteknél, nagy szállodákban és éttermekben, illetve a lakossági hulladék összegyűjtésére hulladékudvarokban és gyűjtőszigeteken. A konténerben gyűjthetők és tárolhatók a kereskedelmi forgalomban megtalálható és megvásárolható különböző méretű polietilén palackok az 5 literes térfogatig.
Az OGY-I. jelű konténer egyoldali bedobó nyílással készült. A bedobó nyílás kialakítása és mérete alkalmas az olajjal töltött, lezárt palackok gyors és kényelmes elhelyezésére.
A konténer fedele zárható, így a benne elhelyezett palackok az elszállításig biztonságosan tárolhatók.
Az olajgyűjtő konténer anyagánál, tömegénél és rögzítésénél fogva alkalmas a lakosságtól származó használt „háztartási” étkezési olaj biztonságos befogadására és tárolására, valamint a kezelőtelepre szállításra.
A konténert minimum hetente cserélik. A hulladékkezelő telephelyen ürítik, mossák és fertőtlenítik a konténereket a használt étolajtól, majd ismételten kihelyezik.

2. Műszaki adatok:
   - Térfogat: 740 liter
   - Teljes magasság: 1435 mm
   - Fedél magasság: 350 mm
   - Tároló rész magassága: 1000 mm
   - Lábak magassága: 85 mm
   - Mélység: 1000 mm
   - Szélesség: 800 mm
   - Tömeg: 130 kg

3. A konténer szerkezete:
   - A konténer szerkezeti részei:
     - Alsó tároló rész (1)
     - Levehető fedél a bedobó nyílással (2)
     - Támasztó lábak 4 db. (3)
     - Emelő fülek 2 db. (4)
     - Billentő fül 1 db. (5)
     - Zárszerkezet
   - Gyártási előírások:
     - A konténer tárolótér és fedél korrózióálló acélból készül s= 3 mm illetve s= 2 mm lemezvastagsággal
     - A szerkezeti elemek hegesztése kézi ívhegesztéssel történik ESAB OK 6130 jelű elektródával
     - A hegesztési varratok vízzáró minőségűek

- A konténer alsó részét íves felületek határolják, az éles sarkokat kerülni kell
- A fedél az alsó részhez illesztő csapokkal kapcsolódik, ami a zárszerkezettel rögzíthető illetve bontható
- A zárszerkezet egyedi kézműves gyártástechnológiával készül
- Emelőfülek méretei: 16/140x137 mm, átmérő 50 mm-es furattal
- Billentő fül mérete: 10/95x75 mm, átmérő 50 mm-es furattal
- Lábak méretei: 90x90x 3 mm zárt szelvény alul vízzáró hegesztéssel lezárva
- Felületvédelem: passzivált felületek, különös tekintettel a hegesztési varratok környezetére a konténer külső és belső oldalfelületén

4. Használati utasítás

- A konténert a rendeltetési helyén stabil (betonozott), vízszintes alapra kell helyezni
- Biztosítani kell a konténer akadálymentes megközelíthetőségét
- A konténert a feltöltés során le kell zárni
- Ügyelni kell a palackok kíméletes, sérülésmentes elhelyezésére
- A konténer az emelő fülek segítségével emelhető, telepíthető
- A konténert a szállítás során rögzíteni kell
- A feldolgozás helyén a konténer fedelét leveszik és a billentő fül segítségével ürítik
- A használat során gondoskodni kell a konténer tisztán tartásáról és korrózióvédelméről
- A konténer kezelési feladatait csak szakképzett munkás végezheti

5. Műszaki rajz

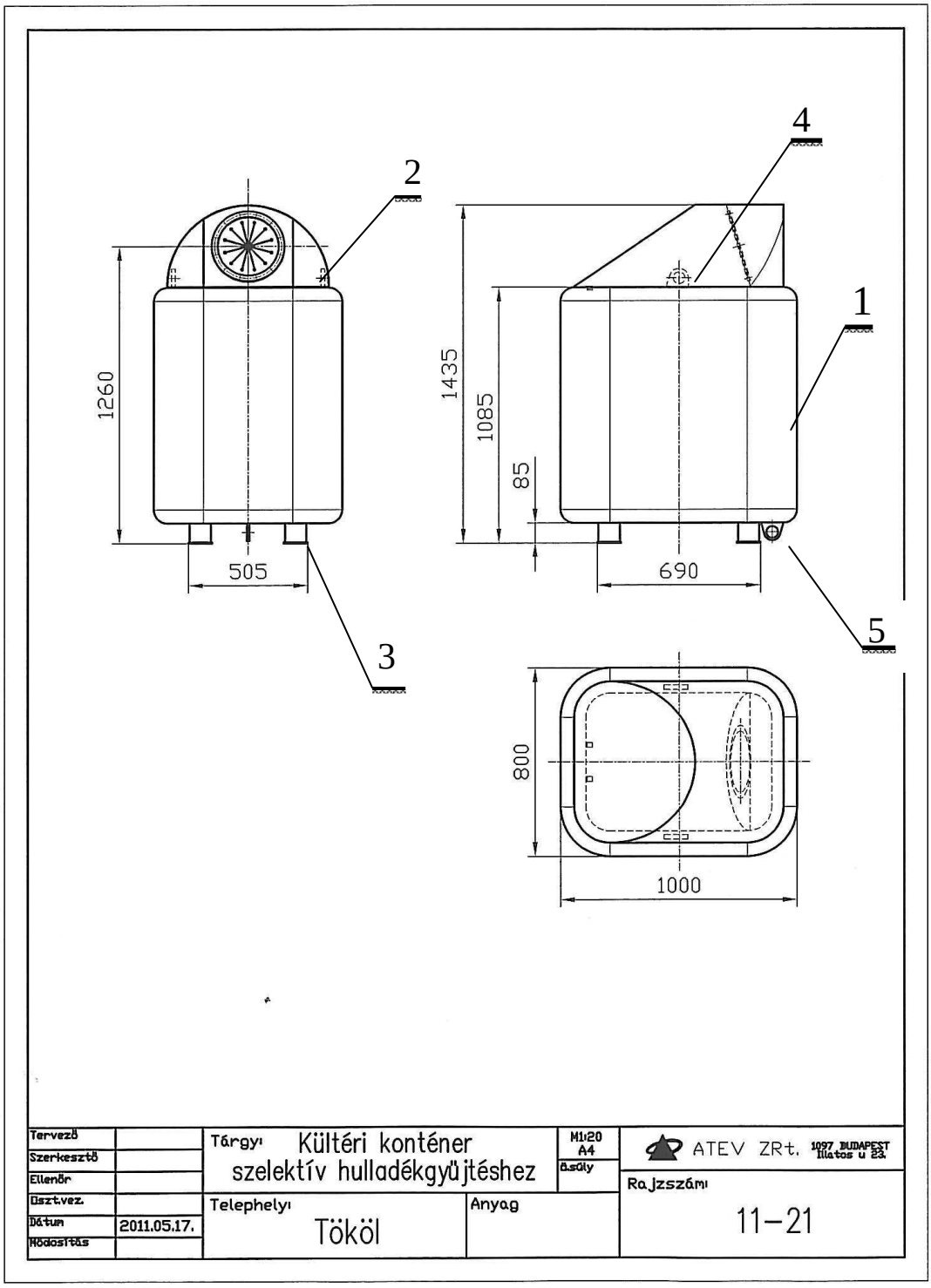

6. Képek

1. ábra Az OGY-I. jelű konténer

2. ábra Fedél a bedobó nyílással

3. ábra Billentő fül a rögzítő csappal